ԴԻՄԱՅԻՆ ՏԵՍՔ

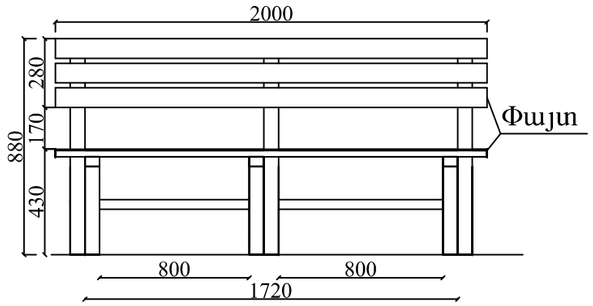

ՏԵՍՔ ԹԻԿՆԱԿԻ ԿՈՂՄԻՑ

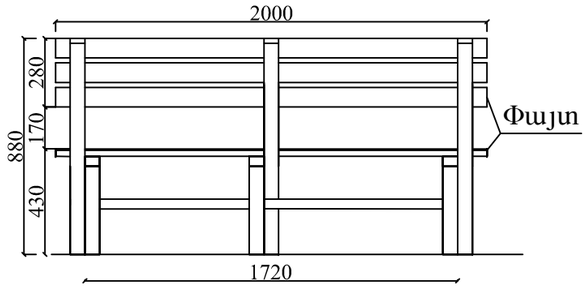

ԿՈՂԱՅԻՆ ՏԵՍՔ

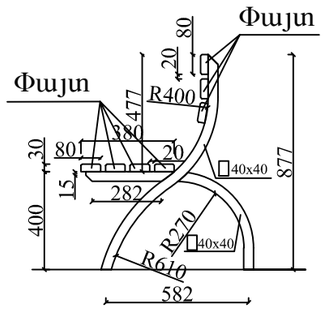

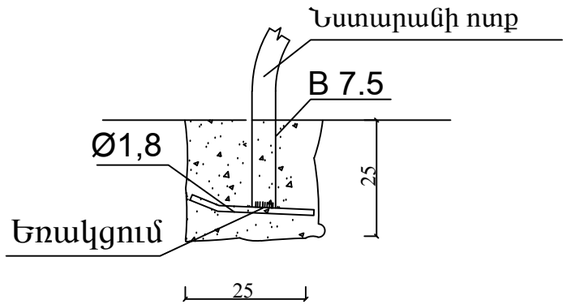

ԱՂԲԱՄԱՆ

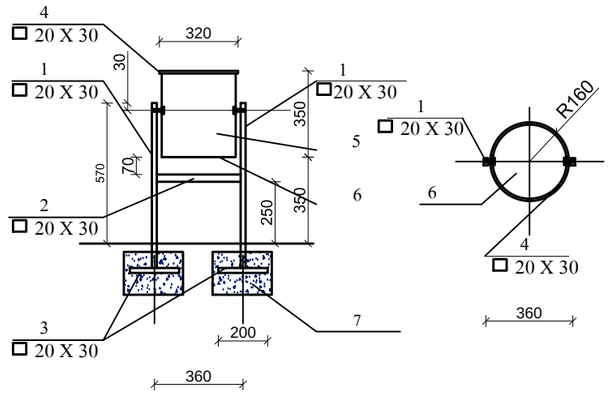

Աղբամանի մասնագիր

1	ГОСТ8645-80	□ 20 X 30X2.5 L =670	2	2.25
2	ГОСТ8645-80	□ 20 X 30X2.5 L =340	1	0.57
3	——— " ———	□ 20 X 30X2.5 L =200	1	0.34
4	ГОСТ8639-82	□ 10 X 10X1.0 L =1005	1	0.27
5		Թիթեղ — 350x1050x2	1	5.77
6		Թիթեղ ○ R=160, δ=2	1	1.26
7	Բետոն հիմքերի համար B12.5 դասի 0.07մ^3			
8	Ներկում 10.12 կգ մետաղ			

Նստարան
Մետաղական և փայտե տարրերի մասնագիր

ԴԻՐՔ	ԱՆՎԱՆՈՒՄԸ	Չափ. միավ.	Քանակ
1	Մետ. խողովակ 40x40 մմ	կգ	23.9
2	Փայտե չորսու 40x80 մմ L=2000 մմ	խ.մ	0.045
3	Ամրան 18-III L=0.2մ 4 հատ	կգ	2.4
4	Մետաղական մակերեսի ներկում	ք.մ	1.4
5	Փայտյա մասի ներկում	ք.մ	2.8
ԲԵՏՈՆ B 7.5 ԴԱՍԻ 0.05 մ^3			

ԾԱՆՈԹՈՒԹՅՈՒՆ

1.Եռակցումը կատարել Э-46 (ՊՍՏ 9467-75) մակնիշի էլեկտրոդներով

Megametr	Ք. ԵՐԵՎԱՆ, ՇԵՆԳԱՎԻԹ ՎԱՐՉԱԿԱՆ ՇՐՋԱՆ, ԲԱԳՐԱՏՈՒՆՅԱՑ 20, 22 ՇԵՆՔԵՐԻ ԲԱԿԱՅԻՆ ՏԱՐԱԾՔԻ ԲԱՐԵԿԱՐԳՄԱՆ ԱՇԽԱՏԱՆՔՆԵՐ			Պատվեր N ԵՔ-ԲԲԱՇՁԲ 14/74-1	
			ՃԱՐՏԱՐԱՊԵՏԱՇԻՆԱՐԱՐԱԿԱՆ ՄԱՍ	ՓՈՒԼ	ԹԵՐԹ	ԹԵՐԹԵՐ
Նախագծեց	Ս. ԳԱԼՍՏՅԱՆ			ԱՆ	ՃՇ-4	9
			ՆՍՏԱՐԱՆ, ԱՂԲԱՄԱՆ, ՄԱՄՆԱԳՐԵՐ	«ՄԵԳԱՄԵՏՐ» ՍՊԸ		